Mito alto 70 flat inlay

Bohrschablone/drilling template

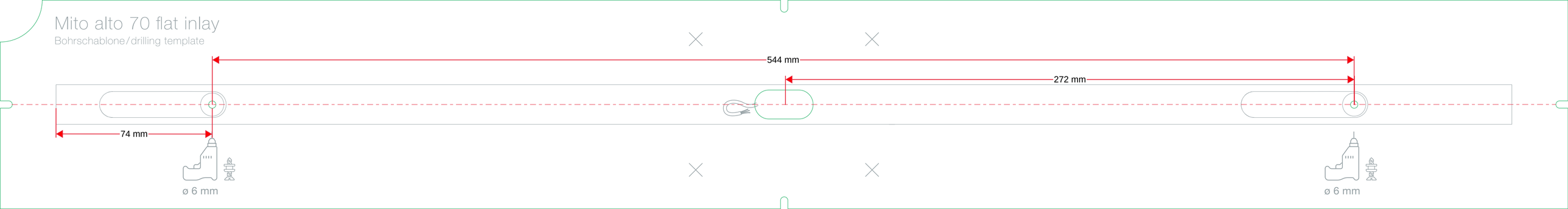

Mito alto 70 flat cover

Bohrschablone/drilling template

